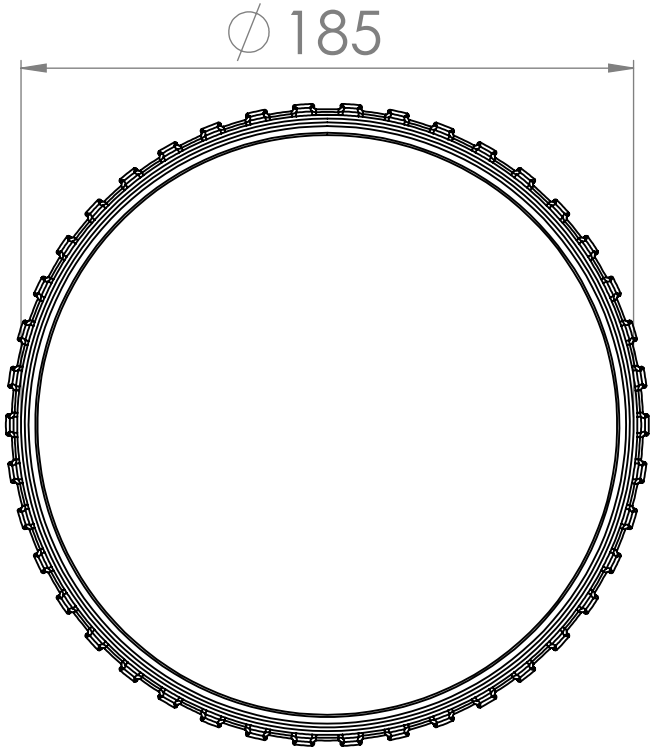
∅185

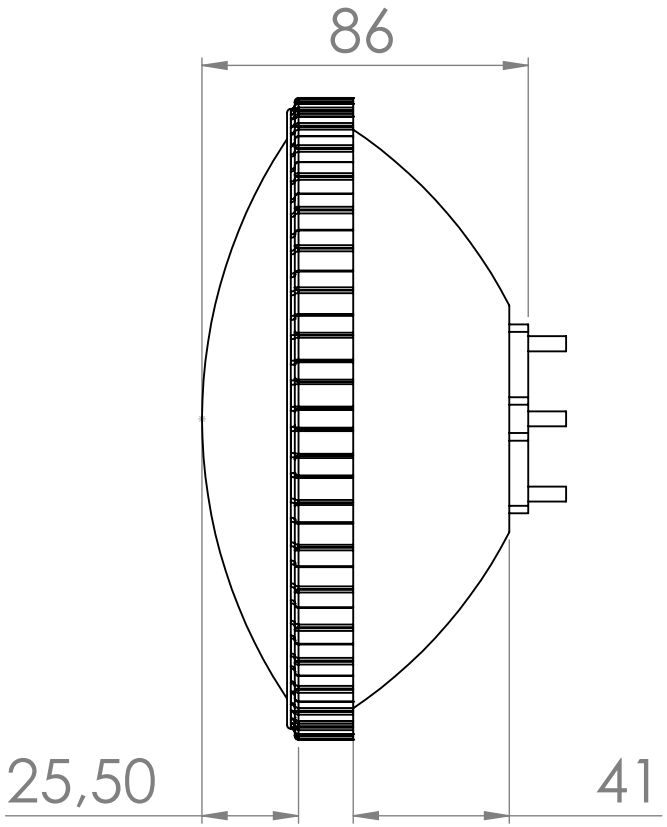
86
25,50
41

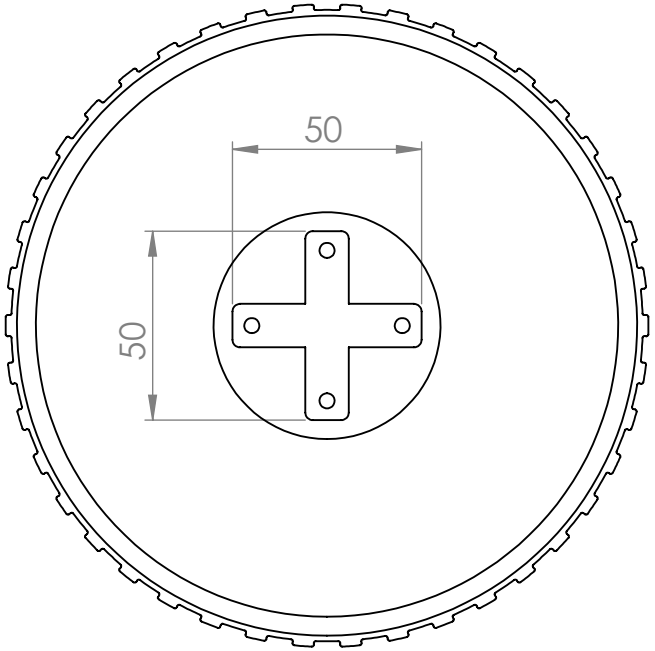
50
50